OBSA MTC INDUSTRIE SRL

ESTRUSORI Serie ES

IL CLIENTE , LA NOSTRA RISORSA PIU' IMPORTANTE

Tutti i nostri sforzi sono volti nel soddisfare le esigenze del cliente anche le più particolari.
La nostra struttura è flessibile a realizzare quanto il cliente vorrebbe costruire. La vasta gamma di prodotti offerti, il servizio professionale dei progettisti e dei tecnici specializzati , il know-how acquisito nel settore dei cavi e la propensione all'innovazione, fa sì che la Obsa Mtc **sia in *grado di offrire la soluzione tecnica migliore al prezzo più competitivo.***

QUALSIASI LINEA DI PRODUZIONE A REGOLA D' ARTE

Da sempre siamo UN' AZIENDA INNOVATIVA che grazie al vantaggio di una pluriennale ESPERIENZA nel settore delle macchine per la produzione dei cavi elettrici, abbiamo deciso di progettare e costruire la nuova gamma di estrusori con alte performance e prestazioni.

Il nostro Team è in grado di progettare e fornire ai clienti soluzioni complete per tutte le esigenze di estrusione.

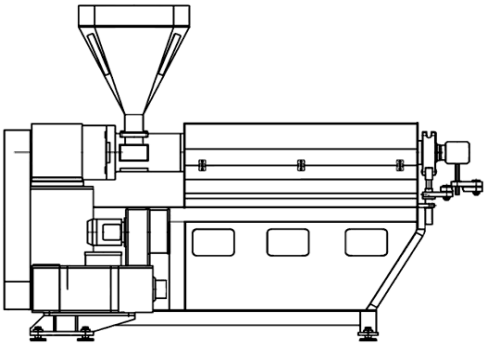

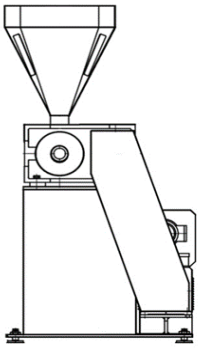

MISURE MODELLI STANDARD

MODELLI	MTC 45-24D	MTC 60-25D	MTC 80-25D	MTC 100-25D	MTC 120-25D	MTC 160-25D
DIMENSIONI, LUNGHEZZA	2000 mm	2600 mm	3100 mm	3800 mm	4500 mm	6300 mm
DIMENSIONI, LARGHEZZA	1200 mm	1350 mm	1500 mm	1750 mm	2050 mm	2500 mm
DIMENSIONI, ALTEZZA	1350 mm	1400 mm	1400 mm	1400 mm	1400 mm	1400 mm

Sede legale: Piazza Manzoni, 11 23848 Oggiono (LC) Sede Amministrativa e stabilimento: Via Milano, 51A 23899 Robbiate (LC)
Tel.+39-039/9515138 - +39-039/514088 Fax +39-039/512820
Website: www.obsa-mtc.it - Email: info@obsa-mtc.it

OBSA MTC INDUSTRIE SRL

ESTRUSORI Serie ES per termoplastici

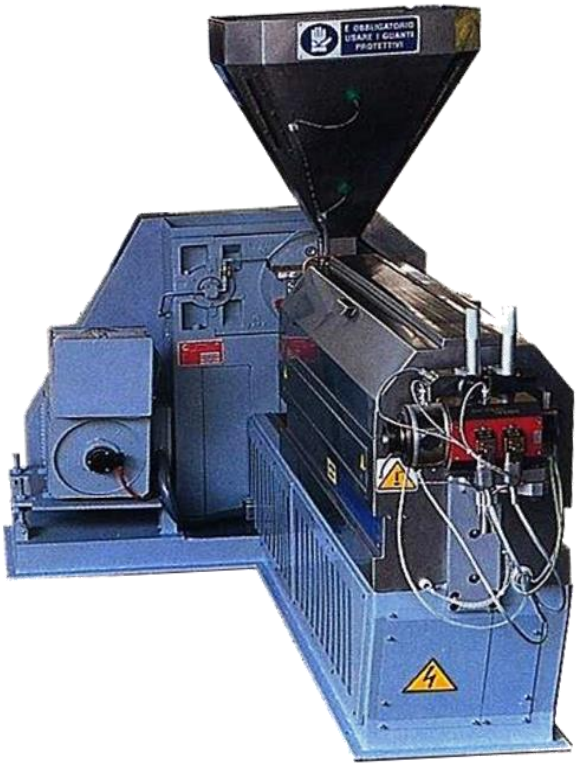

MODELLI ORIZZONTALI	ES 4524	ES 6025	ES 8025	ES 10025	ES 12025	ES 16025
VITE OPERATRICE Ø	45 mm	60 mm	80 mm	100 mm	120 mm	160 mm
RAPPORTO Ø / LUNHEZZA VITE	24/1	25/1	25/1	25/1	25/1	25/1
GIRI VITE MAX	150	150	135	110	110	75
ZONE DI TERMOREGOLAZIONE	3	4	4	5	5	5
POTENZA TOTALE RISCALDAMENTO	10 kW	19 KW	24 kW	33 kW	54 KW	69 kW
VENTOLE DI RAFFREDDAMENTO	3 X 0,25 kW	4 X 0,50 KW	4 X 0,75 kW	5 X 1,0 kW	5 X 1,5 KW	5 X 2,2 kW
POTENZA MOTORE PRINCIPALE	25 kW	40 KW	60 kW	120 kW	190 kW	260 KW
MASSIMA FORZA TORSIONE VITE OPERATRICE	1,7 kNm	2,4 kNm	4,2 kNm	10,1 kNm	16,3 kNm	32,5 kNm
PORTATA ESTRUSORE INDICATIVA PVC	70 Kg/h	180 kg/h	380 Kg/h	550 Kg/h	900 Kg/h	1400 Kg/h

Sede legale: Piazza Manzoni, 11 23848 Oggiono (LC) Sede Amministrativa e stabilimento: Via Milano, 51A 23899 Robbiate (LC)
Tel.+39-039/9515138 - +39-039/514088 Fax +39-039/512820
Website: www.obsa-mtc.it - Email: info@obsa-mtc.it

OBSA MTC INDUSTRIE SRL

MODELLI MULTIDRIVE	ES 3024 M	ES 4524 M
DIAMETRO VITE OPERATRICE	30	45
RAPPORTO DIAMETRO-LUNHEZZA VITE	24	24
GIRI VITE MAX (rpm)	150	142
ZONE DI TERMOREGOLAZIONE Kw	3	4
POTENZA TOTALE RISCALDAMENTO	4,2	10
VENTOLE DI RAFFREDDAMENTO Kw	0,45	1
POTENZA MOTORE PRINCIPALE	6,2 DC	24,8 DC
MASSIMA FORZA TORSIONE VITE OPERATRICE (kNm)	0,4	1,7
PORTATA ESTRUSORE INDICATIVA PER PVC Kg/h	40	70
DIMENSIONI, LUNGHEZZA	1800	2300
DIMENSIONI, LARGHEZZA	1600	1600
DIMENSIONI, ALTEZZA	3000	3000

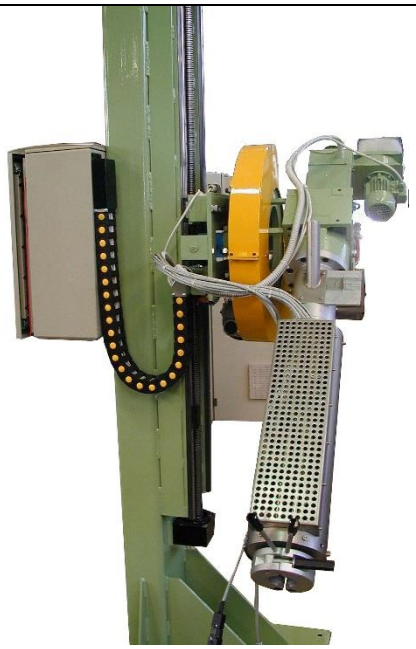

A OGNI MATERIALE IL SUO GIUSTO ESTRUSORE

Per venire incontro alla vasta gamma delle richieste di estrusori, abbiamo sviluppato due tipologie di macchine:

- **Estrusori per materie termoplastiche** (PVC - PE - PP - FR - ETC) con sistema di riscaldamento elettrico e raffreddamento ad aria

- **Estrusori per Gomme naturali e sintetiche** con sistema di riscaldamento e raffreddamento ad acqua

- In aggiunta con una combinazione di camera e vite di estrusione costruiti con metalli speciali di ultima generazione siamo in grado di estrudere materiali a base NYLON – TPE - PUR e con temperature di lavoro superiori a 350° PEEK, Fluoro-carbonici FEP- ETFE.

Sede legale: Piazza Manzoni, 11 23848 Oggiono (LC) Sede Amministrativa e stabilimento: Via Milano, 51A 23899 Robbiate (LC)
Tel.+39-039/9515138 - +39-039/514088 Fax +39-039/512820
Website: www.obsa-mtc.it - Email: info@obsa-mtc.it

OBSA MTC INDUSTRIE SRL

ESTRUSORI SERIE ES - PER GOMMA NATURALE E GOMME SINTETICHE

Caratteristiche tecniche per Estrusori per Gomma

Modelli	ES4517	ES 6017	ES8017	ES10017	ES12017	ES16017
ZONE DI TERMOREGOLAZIONE	2	3	3	3	3	4
POTENZA TOTALE RISCALDAMENTO Kw	6	9	18	18	18	24
TIPO DI RAFFREDDAMENTO	Acqua	Acqua	Acqua	Acqua	Acqua	Acqua
POTENZA MOTORE PRINCIPALE Kw	18,8	30	45	75	110	165
GIRI VITE MAX	50	50	50	50	50	50
MAx FORZA TORSIONE VITE (kNm)	3,6	5,7	8,6	14,3	21	31,5
PORTATA ESTRUSORE INDICATIVA GOMMA Kg/h	43	75	136	200	321	393
DIMENSIONI, LUNGHEZZA	1380	1770	2100	2600	3000	4300
DIMENSIONI, LARGHEZZA	1200	1350	1500	1750	2050	2500
DIMENSIONI, ALTEZZA	1350	1400	1400	1400	1400	1400

Sede legale: Piazza Manzoni, 11 23848 Oggiono (LC) Sede Amministrativa e stabilimento: Via Milano, 51A 23899 Robbiate (LC)
Tel.+39-039/9515138 - +39-039/514088 Fax +39-039/512820
Website: www.obsa-mtc.it - Email: info@obsa-mtc.it

OBSA MTC INDUSTRIE SRL

UN TEAM AL LAVORO

Ecco i servizi che offre la nostra Azienda:

- ***Analisi delle capacità produttive*** *e proposte per miglioramenti della produttività.*
- ***Progettazione*** *della macchina e/o linea di lavorazione personalizzate e ottimizzate in base alle esigenze di produzione.*
- ***Realizzazione*** *e implementazione in base al progetto redatto.*
- ***Messa in servizio e assistenza tecnica.***
- ***Magazzino ricambi.***
- ***Rigenerazione di macchine con Messa a Norma***
- ***Revamping Apparecchiature Elettriche e Comandi***
- ***Bonifica e Miglioramento dell'Automazione e della produttività delle linee***

ESEMPIO DI LINEA ISOLAMENTO E GUAINE IN TERMOPLASTICI

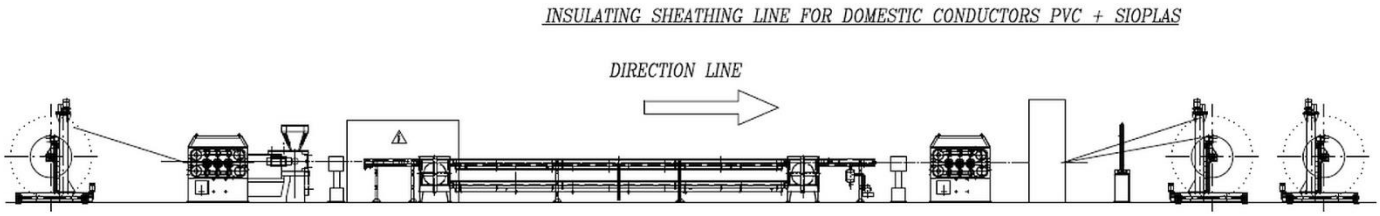

ESEMPIO DI LINEA RIEMPITIVI E GUAINE – ISOLAMENTI BICOLORE COESTRUSI

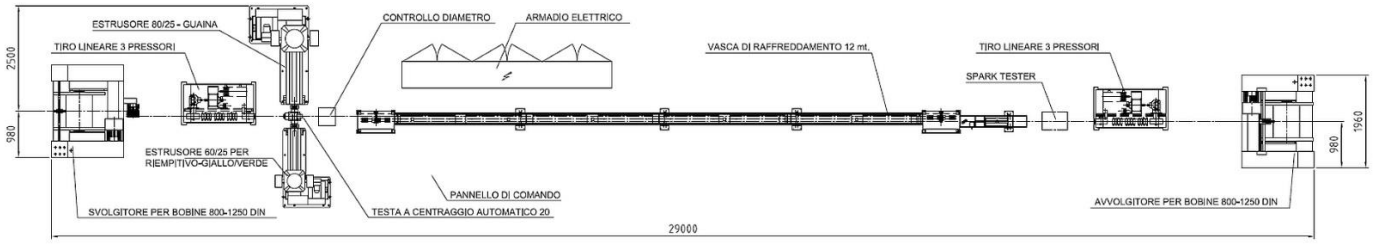

Sede legale: Piazza Manzoni, 11 23848 Oggiono (LC) Sede Amministrativa e stabilimento: Via Milano, 51A 23899 Robbiate (LC)
Tel.+39-039/9515138 - +39-039/514088 Fax +39-039/512820
Website: www.obsa-mtc.it - Email: info@obsa-mtc.it